令和８年度 文部科学大臣杯争奪第77回全日本学生バドミントン選手権大会

令和８年１０月１５日（２２日）　（一社）全日本学生バドミントン連盟

混合ダブルス－１／２

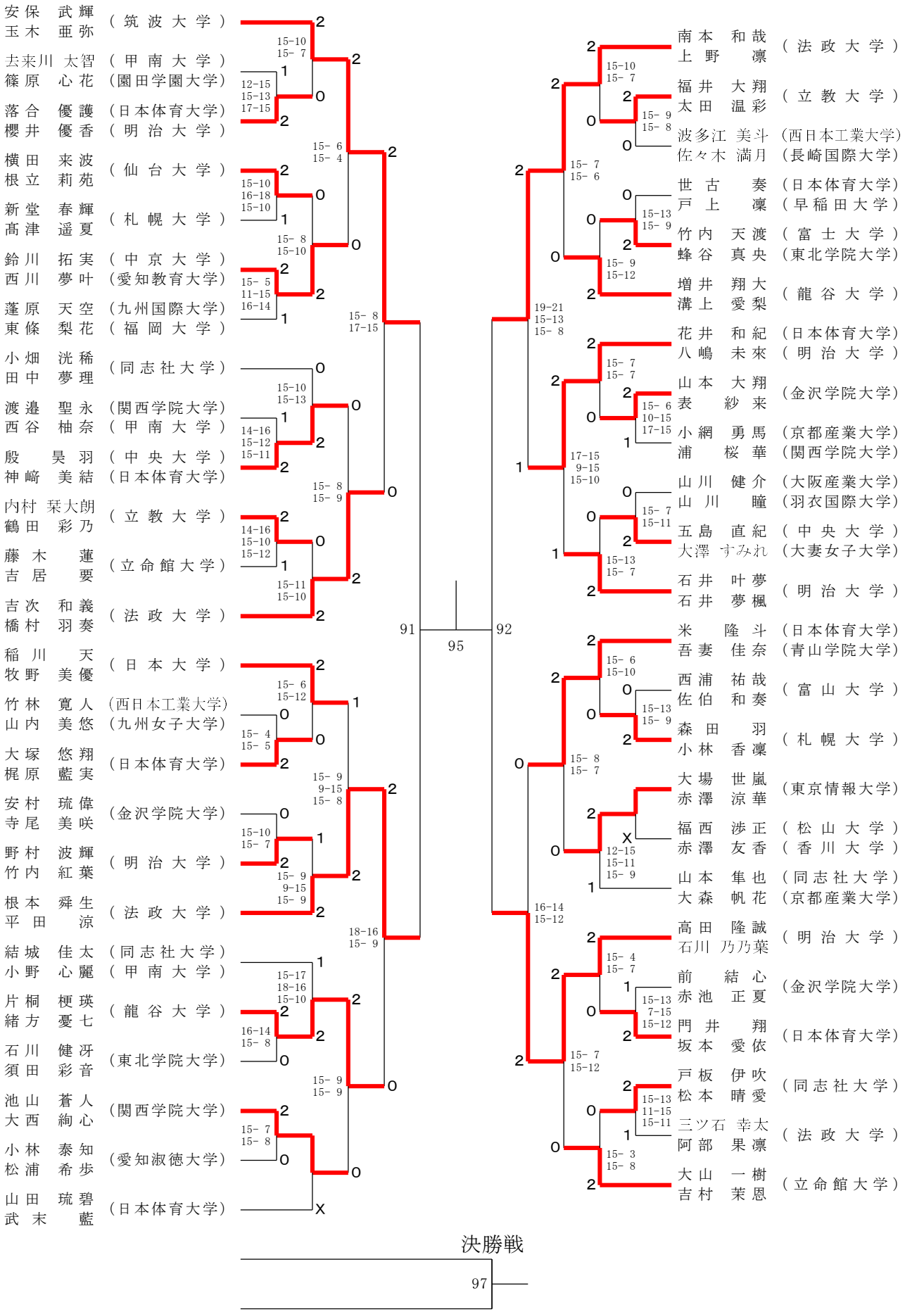

令和８年度 文部科学大臣杯争奪第77回全日本学生バドミントン選手権大会

令和８年１０月１５日（２２日）　（一社）全日本学生バドミントン連盟

混合ダブルス－２／２

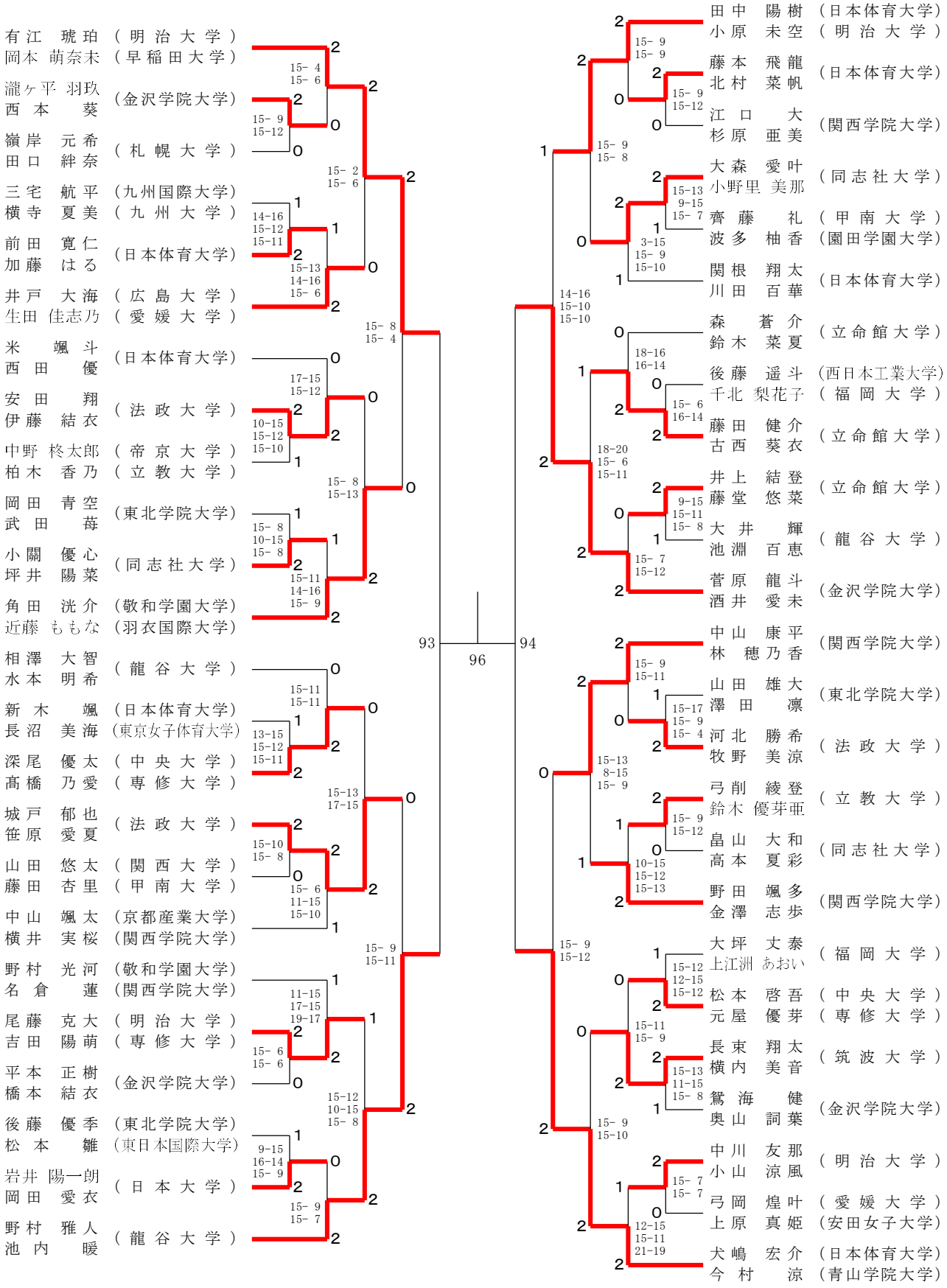

有江　琥珀（明治大学）
岡本　萌奈未（早稲田大学）

瀧ヶ平　羽玖
西本　葵（金沢学院大学）

嶺岸　元希
田口　絆奈（札幌大学）

三宅　航平（九州国際大学）
横寺　夏美（九州大学）

前田　寛仁
加藤　はる（日本体育大学）

井戸　大海（広島大学）
生田　佳志乃（愛媛大学）

米　颯斗
西田　優（日本体育大学）

安田　翔
伊藤　結衣（法政大学）

中野　柊太郎（帝京大学）
柏木　香乃（立教大学）

岡田　青空
武田　苺（東北学院大学）

小關　優心
坪井　陽菜（同志社大学）

角田　洸介（敬和学園大学）
近藤　ももな（羽衣国際大学）

相澤　大智
水本　明希（龍谷大学）

新木　颯（日本体育大学）
長沼　美海（東京女子体育大学）

深尾　優太（中央大学）
髙橋　乃愛（専修大学）

城戸　郁也
笹原　愛夏（法政大学）

山田　悠太（関西大学）
藤田　杏里（甲南大学）

中山　颯太（京都産業大学）
横井　実桜（関西学院大学）

野村　光河（敬和学園大学）
名倉　蓮（関西学院大学）

尾藤　克大（明治大学）
吉田　陽萌（専修大学）

平本　正樹
橋本　結衣（金沢学院大学）

後藤　優季（東北学院大学）
松本　雛（東日本国際大学）

岩井　陽一朗
岡田　愛衣（日本大学）

野村　雅人
池内　暖（龍谷大学）

93　96　94

田中　陽樹（日本体育大学）
小原　未空（明治大学）

藤本　飛龍
北村　菜帆（日本体育大学）

江口　大
杉原　亜美（関西学院大学）

大森　愛叶
小野里　美那（同志社大学）

齊藤　礼（甲南大学）
波多　柚香（園田学園大学）

関根　翔太
川田　百華（日本体育大学）

森　蒼介
鈴木　菜夏（立命館大学）

後藤　遥斗（西日本工業大学）
千北　梨花子（福岡大学）

藤田　健介
古西　葵衣（立命館大学）

井上　結登
藤堂　悠菜（立命館大学）

大井　輝
池淵　百恵（龍谷大学）

菅原　龍斗
酒井　愛未（金沢学院大学）

中山　康平
林　穂乃香（関西学院大学）

山田　雄大
澤田　凛（東北学院大学）

河北　勝希
牧野　美涼（法政大学）

弓削　綾登
鈴木　優芽亜（立教大学）

畠山　大和
高本　夏彩（同志社大学）

野田　颯多
金澤　志歩（関西学院大学）

大坪　丈泰
上江洲　あおい（福岡大学）

松本　啓吾（中央大学）
元屋　優芽（専修大学）

長束　翔太
横内　美音（筑波大学）

鴛海　健
奥山　詞葉（金沢学院大学）

中川　友那
小山　涼風（明治大学）

弓岡　煌叶（愛媛大学）
上原　真姫（安田女子大学）

犬嶋　宏介（日本体育大学）
今村　涼（青山学院大学）