令和３年度関東学生バドミントン選手権大会

令和３年６月２１日－７月１０日　茨城県
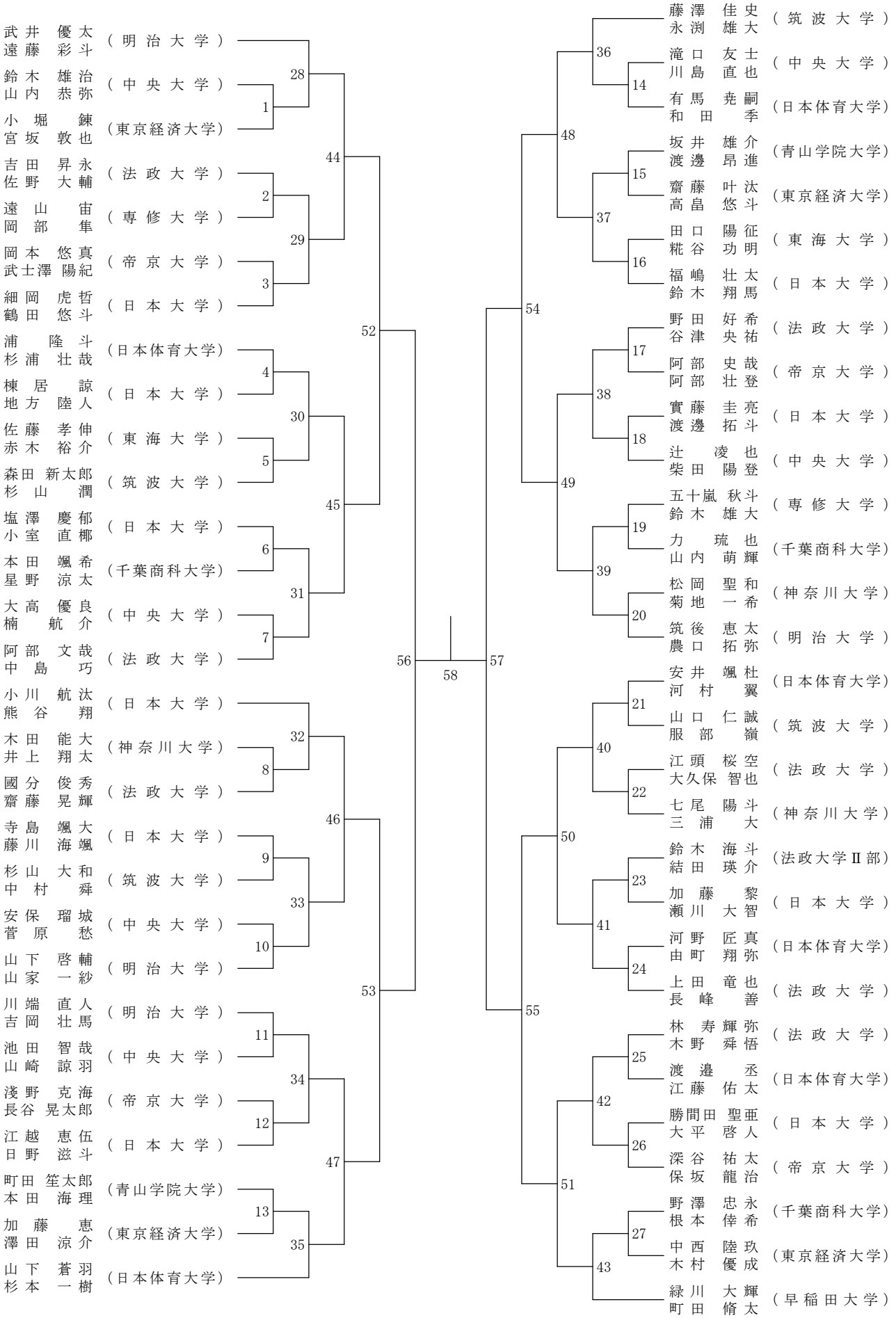
Aブロック男子ダブルス